料号 Part NO.	品名 Parts Name	
34-RAM-8	PC板间隔柱	RAM-8

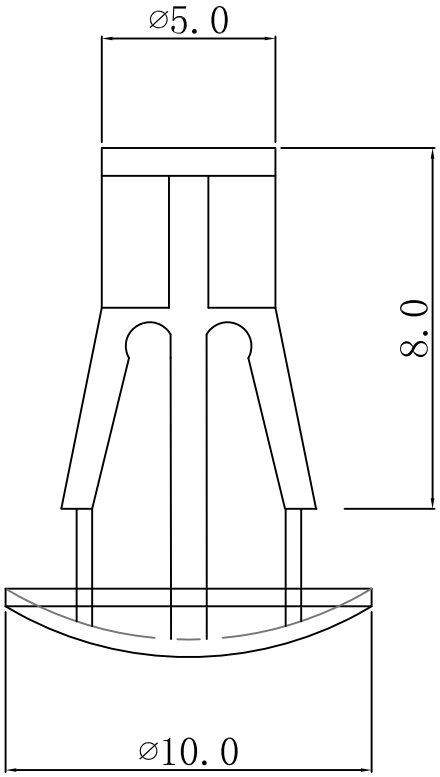

CHASSIS ⌀5.5
THICKNESS 0.8-1.6

- MATERIAL: NYLON 66(UL)
- FLAME CLASS: 94V-2
- COLOR: NATURAL
- UNIT: mm

用途：一端固定于机板上，另一端支撑PC板，避免下陷造成短路，PC板免钻孔。

惠华电子科技有限公司 技术质量部

未经许受权不得修改和复印
该知识产权属于技术质量部；

DIMENSION	TOLERANCES
0.0 0.00	±0.30

FRIST ANGLE PROJ

LTR.	REVISION RECORD	DWG. BY	CHK. BY	DATE
A	NEW PART	sullivan	zy.wang	2010/02/08

DWG. BY	liu liang	UNIT	mm
CHK. BY	sullivan	REV.	A
APP. BY	wang zhiyan	DWG. NO.	HIWA/QR-JZ-34-RAM-8

HIWA 惠华 苏州惠华电子科技有限公司