料号 Part NO.	品名 Parts Name	
34-LAS-6	PC板间隔柱	LAS-6

PCB ⌀4.8

thickness 厚度：0.8-2.0

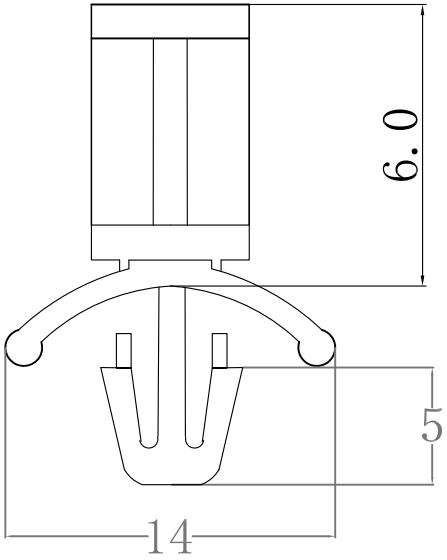

用途：固定PC板于机板上，免工具，容易拆卸；

材质：NYLON66(UL)

防火等级：94V-2

颜色：本色

公差要求：未标注公差±0.5

苏州惠华电子科技有限公司 技术质量部

未经许受权不得修改和复印
该知识产权属于技术质量部；

DIMENSION	TOLERANCES					
0.0 0.00	±0.5					
FRIST ANGLE PROJ		A	NEW PART	sullivan	zy.wang	2010/02/08
			REVISION RECORD			

DWG. BY	liu liang	UNIT	mm
CHK. BY	sullivan	REV.	A
APP. BY	wang zhiyan	DWG. NO.	HIWA/QR-JZ-34-LAS-6

HIWA 惠华 苏州惠华电子科技有限公司